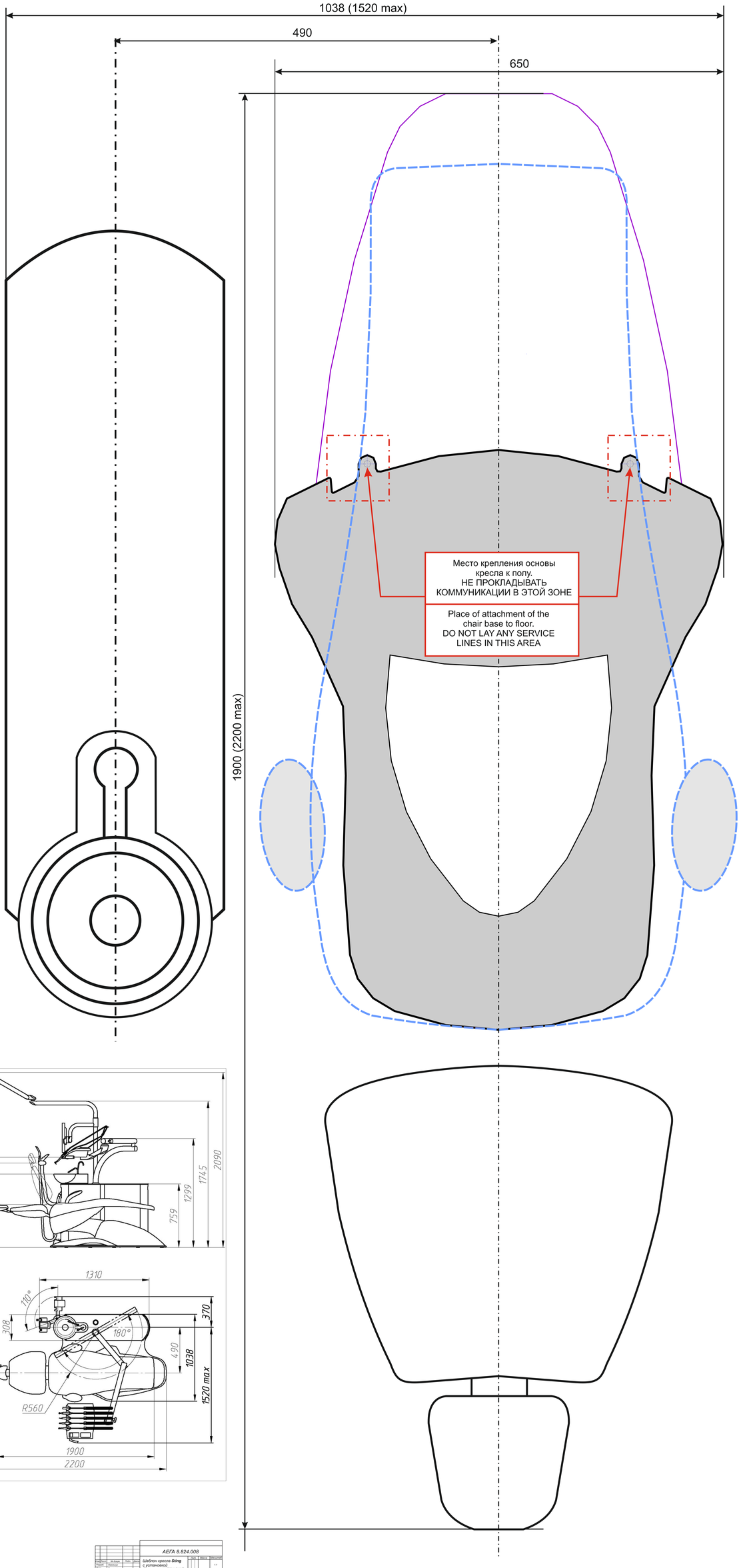

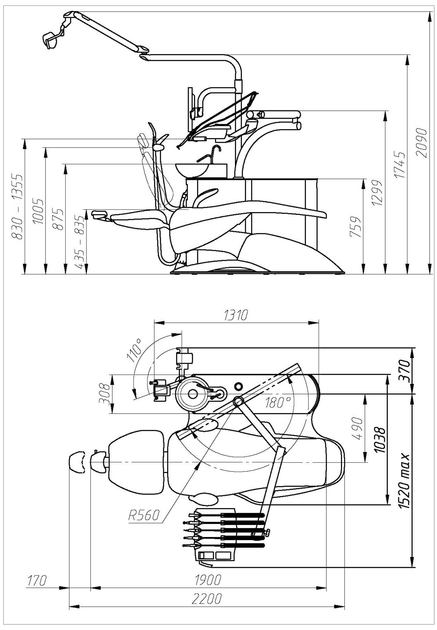

АЕГА 8.824.008

Шаблон кресла Sting с установкой Галлامت-AUTONOME

Лит. | Масса | Масштаб

1:1

Изм. | Лист | N докум. | Подп. | Дата

Разраб. | Шаповалов

Пров. | Ткаченко

Т.контр.

Н. контр.

Утв.

ЧП "ГАЛИТ"

Delivery of service lines under chair STING