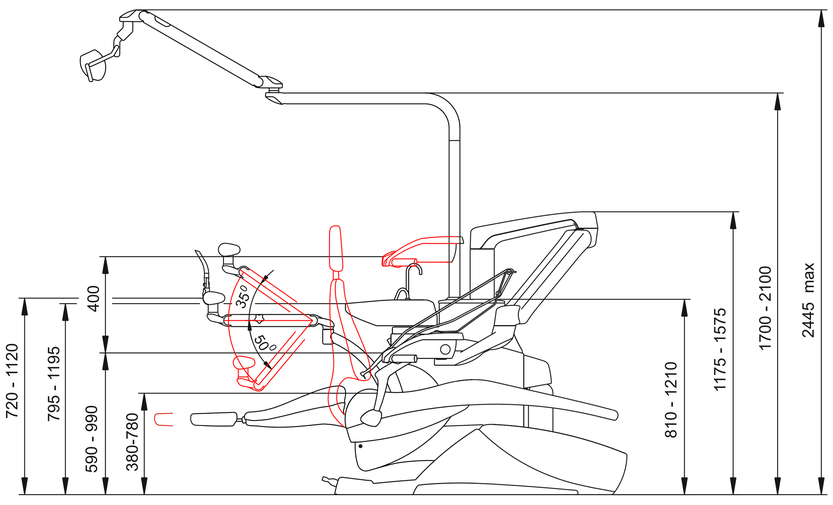

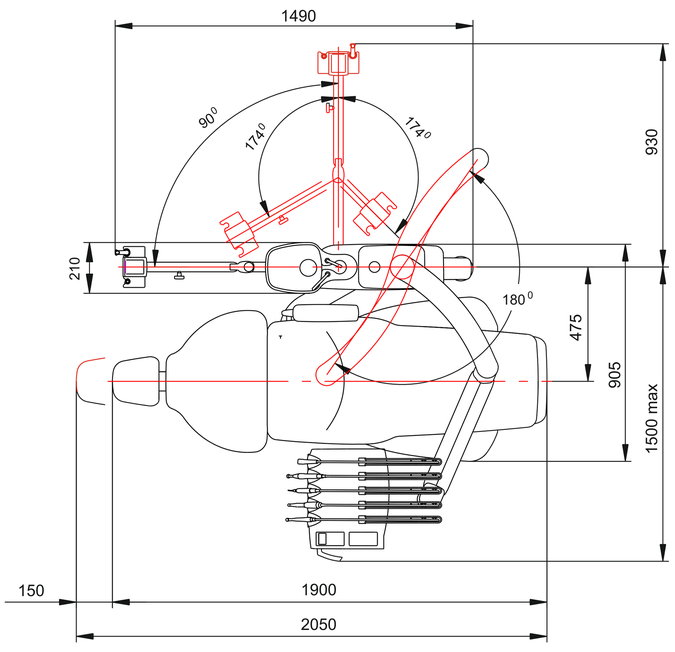

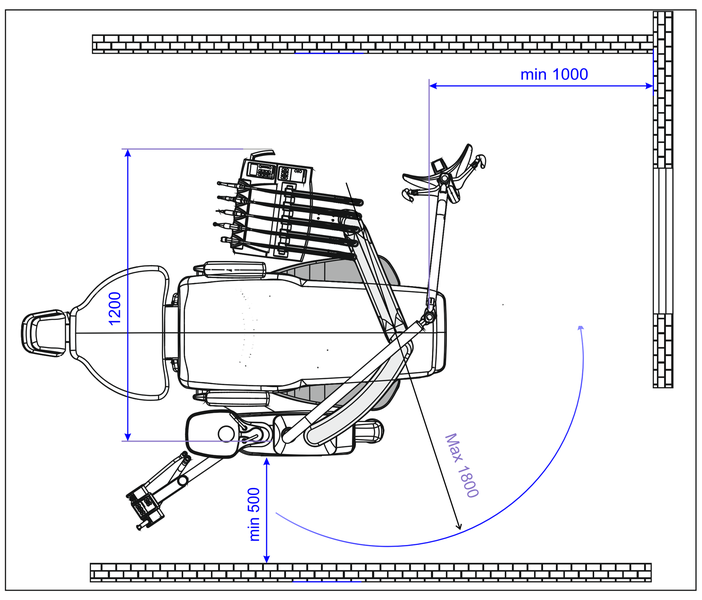

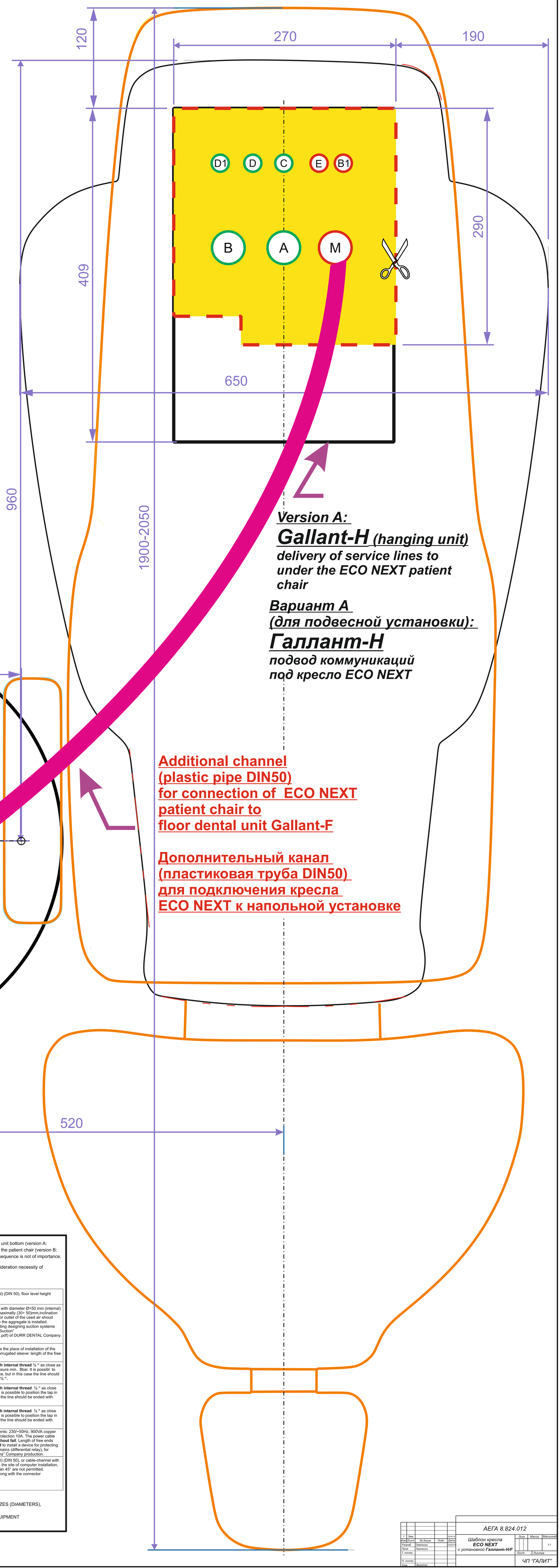

Version A:

Gallant-H (hanging unit)

delivery of service lines to under the ECO NEXT patient chair

Вариант А (для подвесной установки):

Галлант-Н

подвод коммуникаций под кресло ECO NEXT

Additional channel (plastic pipe DIN50) for connection of ECO NEXT patient chair to floor dental unit Gallant-F

Дополнительный канал (пластиковая труба DIN50) для подключения кресла ECO NEXT к напольной установке

Version B (stationary unit)

Gallant-F

delivery of service lines to under the dental unit

Вариант В (напольная установка):

Галлант-F

подвод коммуникаций под установку

Подвод всех коммуникаций должен быть осуществлен под полом снизу установки (вариант А: размеры места подсоединения 150х250)мм или снизу под кресло пациента (вариант В: размеры места подсоединения 190х270)мм. Порядок расположения выводов не имеет значения

Не располагать выводы вплотную, учитывать необходимость выполнения соединений при монтаже.

A	**ПОДКЛЮЧЕНИЕ К КАНАЛИЗАЦИИ**	Пластиковая труба Ø=50 мм (внутренний) (DIN 50), высота на уровне пола или максимально (30÷50)мм.
B	**ПОДКЛЮЧЕНИЕ К АГРЕГАТУ ВЫСОКОСКОРОСТНОГО ОТСАСЫВАНИЯ**	Армированный шланг или пластиковая труба Ø=50 мм (внутренний) (DIN50), высота на уровне пола или максимально (30÷50)мм,уклон не менее 2%. В месте установки агрегата обеспечить канал для выхода отработанного воздуха. Для подробных рекомендаций по проектированию систем высокоскоростного отсасывания см. “Справочник по проектированию” 61703-1206_ru. фирмы DURR DENTAL.
B1	**КАБЕЛЬ УПРАВЛЕНИЯ АГРЕГАТОМ ВЫСОКОСКОРОСТНОГО ОТСАСЫВАНИЯ**	Медный кабель 2 x 1 мм² к месту установки агрегата, протянутый через гофрукав: длина свободных концов 500-1000мм.
C	**ПОДВОД ВОЗДУХА**	Медная или пластиковая труба, **кран с внутренней резьбой ½ дюйма** как можно ближе к уровню пола. Минимальное давление 8 бар. Кран можно разместить в другом месте, при этом магистраль закончить **внутренней резьбой ½ дюйма.**
D	**ПОДВОД ВОДЫ**	Медная или пластиковая труба, **кран с внутренней резьбой ½ дюйма** как можно ближе к уровню пола. Кран можно разместить в другом месте, при этом магистраль закончить **внутренней резьбой ½ дюйма.**
D1	**ПОДВОД ВОДЫ - ЦЕНТРАЛИЗОВАННАЯ СИСТЕМА ЧИСТОЙ ВОДЫ СЧВ (ПРИ НЕОБХОДИМОСТИ)**	Медная или пластиковая труба, **кран с внутренней резьбой ½ дюйма** как можно ближе к уровню пола. Кран можно разместить в другом месте, при этом магистраль закончить **внутренней резьбой ½ дюйма.**
E	**ПОДКЛЮЧЕНИЕ К СЕТИ ПИТАНИЯ**	Требования к сети: 220 ÷ 230 / ~ 50Гц, 900ВА медный кабель, 3х1, 5мм² - защитный автомат 10А. **Обязательно** выполнить заземление сетевого шнура. Длина свободных концов 500мм. **Рекомендовано** установить устройство отсоединения от сети питания (дифреле), например 5SM 1312 фирмы “Siemens”.
M	**МУЛЬТИМЕДИА (ПРИ НЕОБХОДИМОСТИ)**	Пластиковая труба или кабель-канал Ø=50 мм (внутренний) (DIN50), с гладкой внутренней поверхностью к месту установки компьютера, которая проложена с минимальными изгибами. Изгиб более 45 ° не допускается. Должна обеспечиваться свободная прокладка VGA-кабеля вместе с разъемом.

ПРИ ПОПЫТКЕ ПРОИЗВОДИТЕЛЯ РАБОТ ИЗМЕНИТЬ РАЗМЕРЫ (ДИАМЕТРЫ) ПРОКОНСУЛЬТИРУЙТЕСЬ С ПОСТАВЩИКОМ, ПОСКОЛЬКУ ЭТО МОЖЕТ ПРИВЕСТИ К НЕПРАВИЛЬНОЙ РАБОТЕ ОБОРУДОВАНИЯ

Delivery of all service lines should be made under the floor from the unit bottom (version A: dimensions of connection site are 150x250мм) or from below under the patient chair (version B: dimensions of connection site are 190x270мм). The leads location sequence is not of importance.

Do not place the leads close to each other. Please take into consideration necessity of their connections during the mounting.

A	**CONNECTION TO DRAINAGE SYSTEM**	Plastic pipe Ø=50 mm (internal) (DIN 50), floor level height or maximally (30÷50)mm.
B	**CONNECTION TO SUCTION AGGREGATE**	Armoured hose or plastic pipe with diameter Ø=50 mm (internal) (DIN50), floor level height or maximally (30÷ 50)mm,inclination is not less than 2%. Channel for outlet of the used air shoud be provided in the room where the aggregate is installed. For detailed information regarding designing suction systems refer to “Planning information Suction” (Duerr Dental-Info-Suction-EN.pdf) of DURR DENTAL Company.
B1	**SUCTION AGGREGATE CONTROL CABLE**	Cable, copper 2x1mm² towards the place of installation of the aggregate, pulled through a corrugated sleeve: length of the free ends is 500-1000mm.
C	**AIR SUPPLY**	Copper or plastic pipe, **tap with internal thread ½ “** as close as possible to the floor level. Pressure min. 8bar. It is possibl to position the tap in another place, but in this case the line should be ended with **internal thread½ “.**
D	**WATER SUPPLY**	Copper or plastic pipe, **tap with internal thread ½ “** as close as possible to the floor level. It is possible to position the tap in another place, but in this case the line should be ended with **internal thread ½ “ .**
D1	**WATER SUPPLY – CENTRALIZED DISTILED WATER SYSTEM (IF NEEDED)**	Copper or plastic pipe, **tap with internal thread ½ “** as close as possible to the floor level. It is possible to position the tap in another place, but in this case the line should be ended with **internal thread ½ “.**
E	**CONNECTION TO POWER SUPPLY MAINS**	Power supply mains requirements: 230/~50Hz, 900VA copper cable, 3x1,5mm²- automatic protection 10A. The power cable grounding should be made **without fail**. Length of free ends is 500mm. **It is recommended** to install a device for protecting cutout from the power supply mains (differential relay), for example 5SM 1312 of “Siemens” Company production.
M	**MULTIMEDIA (IF NEEDED)**	Plastic pipe Ø=50 mm (internal) (DIN 50), or cable-channel with smooth inside surface towards the site of computer installation, straight laid. Bends of more than 45° are not permitted. The VGA-cable loose laying along with the connector should be provided.

AT ATTEMPT OF THE WORKS EXECUTOR TO CHANGE THE SIZES (DIAMETERS), PLEASE CONSULT WITH THE SUPPLIER, OTHERWISE IT CAN CAUSE WRONG OPERATION OF THE EQUIPMENT

1	Зам.				18.04.16	АЕГА 8.824.012		
Изм.	Лист	№ докум.	Подп.	Дата		Шаблон кресла **ECO NEXT** с установкой **Галлант-Н/F**	Лит. / Масса / Масштаб 1:1	
Разраб.		Омельчук			23/03/16			
Пров.		Темченко					Лист / Листов	
Т. контр.							ЧП “ГАЛИТ”	
Н. контр.								
Утв.		Золотой						